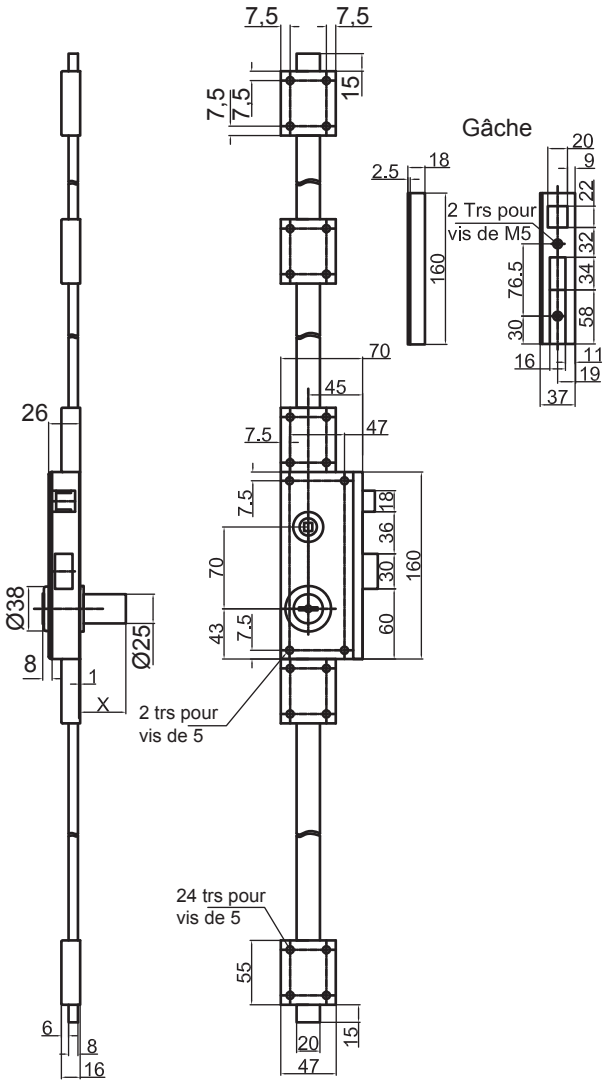
7,5
7,5
7,5
7,5
15
Gâche
2.5
18
160
20
9
22
2 Trs pour
vis de M5
32
34
76.5
58
30
16
11
19
37
70
45
47
26
7.5
7.5
18
36
30
60
160
70
43
7.5
Ø38
Ø25
8
1
X
2 trs pour
vis de 5
24 trs pour
vis de 5
55
6
8
16
20
15
47